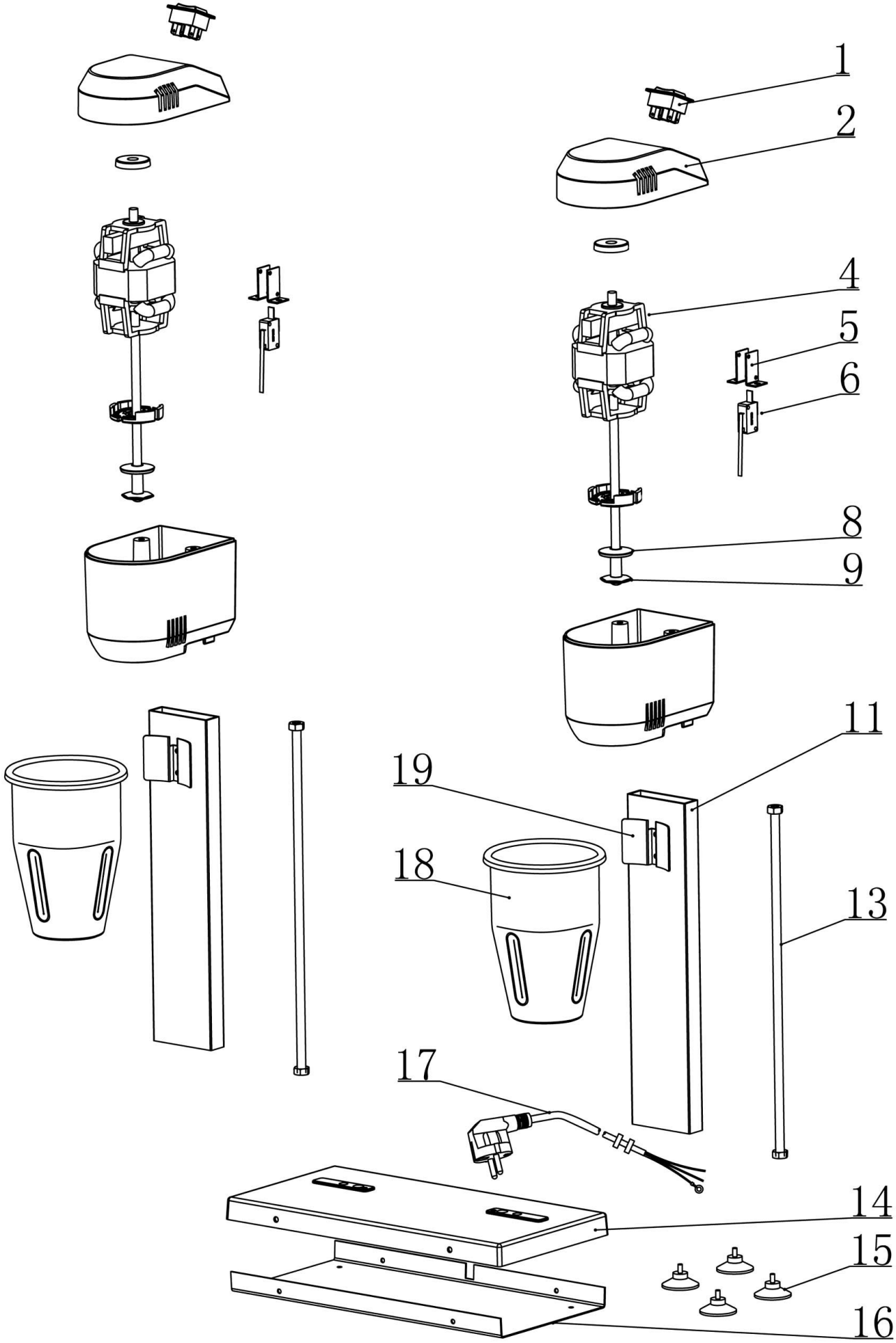


| | | | |
|---|---|---|---|
| Bartscher | Drink Mixer doppelt 2x700ml<br>Artikel-Nr.: 135102 | Explosionszeichnung<br>21.10.2015 | Seite 1/2 |

| Pos. | Artikelbeschreibung | Description of item | Artikel Nr./Item No. |
|---|---|---|---|
| 1 | Schalter, Ein - Aus | Switch, on - off | 01351057 |
| 2 | Abdeckung | Cover | 01351022 |
| 4 | Motor | Motor | 01351024 |
| 5 | Halterung z. Mikroschalter | Microswitch holder | 01351025 |
| 6 | Mikroschalter | Microswitch | 01351054 |
| 8 | Rührflügel m. Dichtung | Agitator w. gasket | 01351055 |
| 9 | | | |
| 11 | Halterung | Bracket | 013510211 |
| 13 | Schraube | Screw | 013510213 |
| 14 | Bodenplatte | Bottom plate | 013510214 |
| 15 | Fuß - Set, 4 Stück | Base - set, 4 pieces | 01351052 |
| 16 | Abdeckung z. Boden | Cover f. base | 013510216 |
| 17 | Anschlusskabel | Power cord | 013510217 |
| 18 | Mixbecher | Shaker | 013510218 |
| 19 | Halterung z. Mixbecher | Holder f. shaker | 013510219 |